Caricamento - Loading

Caricamento da sotto
Bottom load magazine

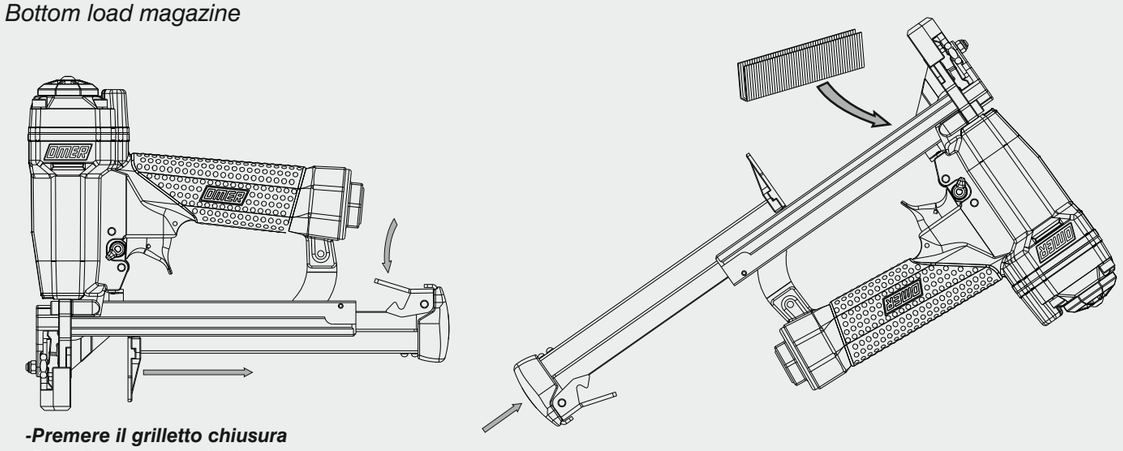

-***Premere il grilletto chiusura***
Press the magazine latch
-***Arretrare il carrello***
Pull the slider
-***Capovolgere la graffatrice***
Turn the tool up side down
-***Inserire le graffe***
Load the magazine with staples
-***Chiudere il carrello***
Shut the slider

Non azionare MAI il grilletto comando o la sicura a contatto durante il caricamento della graffatrice.
NEVER pull the trigger or the contact safety while loading magazine.

Caratteristiche - Features

Colpo martello
Bump fire

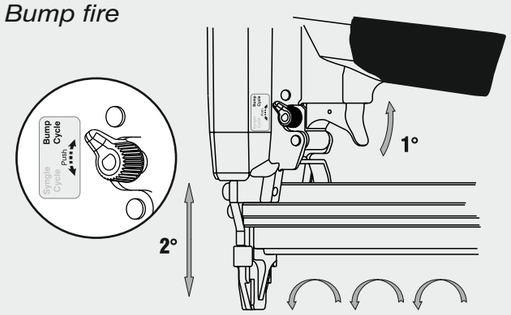

Colpo singolo
Single shot

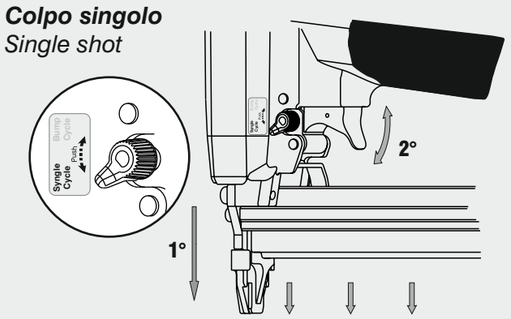

Regolazione curvatura - Bend adjustment

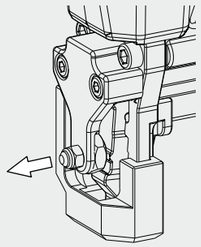

1
Allentare il dado
Loosen the nut

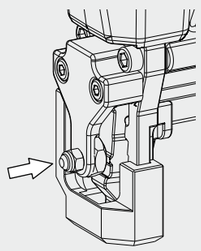

3
Chiudere il dado
Tighteen the nut

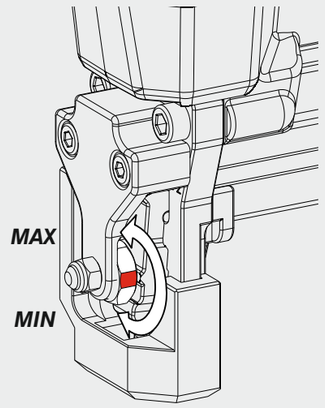

2
Ruotare l'eccentrico per modificare la curvatura della graffa:
MIN = Minima curvatura della graffa
MAX = Massima curvatura della graffa

Turn the eccentric to adjust the bend of the staple:
MIN= Minimum bend of the staple
MAX= Maximum bend of the staple

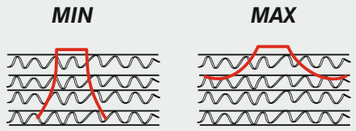

OMER®

Manuale d'uso, manutezione e parti di ricambio	**Parte 2**
Use, maintenance and spare parts manual	**Part 2**
Gebrauchsanweisung, Instandhaltungsrichtlinien und Ersatzteile	**Teil 2**
Manuel d'utilisation, entretien et pièces de rechange	**Partie 2**
Manual de uso, mantenimiento y repuestos	**Part 2**
Εγχειριδιο χρησης, συντηρησης και ανταλλακτικων	2° Μερος
Manual de utilização, manutenção e partes sobresselentes	**Parte 2**
Handleiding voor gebruik, onderhoud en reservedelslite	**Deel 2**
Brugsanvisning, vedligeholdelse og reservedelslite	**Del 2**

1227270_9225OC_2 300514 IV

CE

92.25 OC

cod. 1227270

Dati tecnici Technical data Technische daten	Donnèes techniques Datos tècnicos Τεχνικα χαρακτηριστικα	Dados tècnicos Technischengegevens Tekniske data	
Misure impiegabili mm Usable lenghts mm Gebrauchliche Längen mm	Mesures utilisable mm Medidas que se pueden amplear mm Διαστασεισ σε μμ	Medidas que se podem utilizar mm Te gebruiken engtes in mm Brugbare laengder i mm	**9÷25**
Capacità caricatore n° punti Magazine capacity No. of fasteners Magazinkapazität Nägel	Capacitè chargeur n° de points Capacidad cargador n° puntos Δωνατοτητα γεμιστερα, σωνδετερεσ	Capacitade carregador n° pontos Capaciteit magazijn in aantal spijkers Kapacitet af magasin antal klemmme	**100**
Pressione d'esercizio Working pressure Betriebsdruck	Pression de fonctionnement Presiòn de trabajo Πιεση λειτωργιασ ατμ.	Pressao de trabalho Werkdruk Arbejds tryk bar	**5÷5,5 bar** **70÷80 psi**
Consumo aria litri/colpo Air consumption litres/shot Luftverbrauch Liter/Schlag	Consommation air litre/coup Consumo aire-litros/golpe Καταναλοση αερα λ/ξτωπημα	Consumo ar litro/golpe Luchtverbruik liter/schot Luftforbrug liter/skud	**0,31**
Peso kg Weight kg Gewicht kg	Poids kg Peso kg Βαροσ κγ	Peso kg Gewicht in kg Vaegt kg	**1,35**
Dimensioni (AxBxH) mm Dimensions mm Große mm	Dimension mm Dimensiones mm Δωνατοτητα γεμιστερα , σωνδετερεσ	Dimencoes mm Afmetingen in mm Dimensioner mm	**226x50x211**
EN 12549 :1999 ISO 11201 :1995 **Pressione sonora in pos. operatore** Sound pressure at the workstation Lärmintensität am Arbeitsplatz	Pression acoustique près de l'opérateur Presiòn sonora en posición encargado Ακουστικη πιεση στη θεση χειριστου	Intensidade sonora perto do operador Geluidssterkte op de werkplek Lydstyrke på operatorposten	$L_{pA,1s}$ (Rif. 20μPa) **80,1 dB(A)**
EN 12549 :1999 ISO 3744 :1994 **Potenza sonora emessa** Emitted sound power Ausgestrahlte Lärmintensität	Puissance acoustique émise Potencia sonora emitida Ακουστικη ισχυ	Potência sonora emitida Uitgestraalde geluidssterkte Udsendt lydstryrke	$L_{WA,1s}$ (Rif. 1pW) **86,9 dB(A)**
EN 28662 :1992 ISO 5349 :1986 ISO 8662 -11 **Valore medio ponderato di vibrazione sull'impugnatura** Weighted mean value of vibration on the grip Mitteler Vibrationswert, am Griff Gemessen	Valeur moyenne pondèrèe de vibration mesurèe sur la poignèe Valor medio ponderado de vibracion medida en la empunadura Μεσοσ οροσ μετρησησ κραδασμον στη ξειρολαβη	Valor medio ponderado de vibracao medida no punho Gewogen gemiddelde vibratiewaarde Middelvaerdi af vibrationer pa handtaget	**<2,5 m/s²**

Tipo di punto
Type of fastener
Befestigungselement
Type d'agrafe
Tipo de punto
Τυπος καρφιου
Tipo de ponto
Type nietjes
Tilspændingstype

92

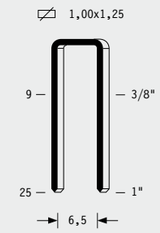

Gauge: 18
Crown: .330" (5/16")

omer s.p.a. Via Foresto 42 - 31058 SUSEGANA TV ITALY Tel.0438/455318 Fax 0438/455530 E-mail: omer@omer.it www.omer.it

Parti di ricambio - Spare parts - Ersatzteile - Pièces de rechange - Piezas de repuesto
Ανταλλακτικα - Partes sobresselentes - Tabel te raadplegen - Reservedele

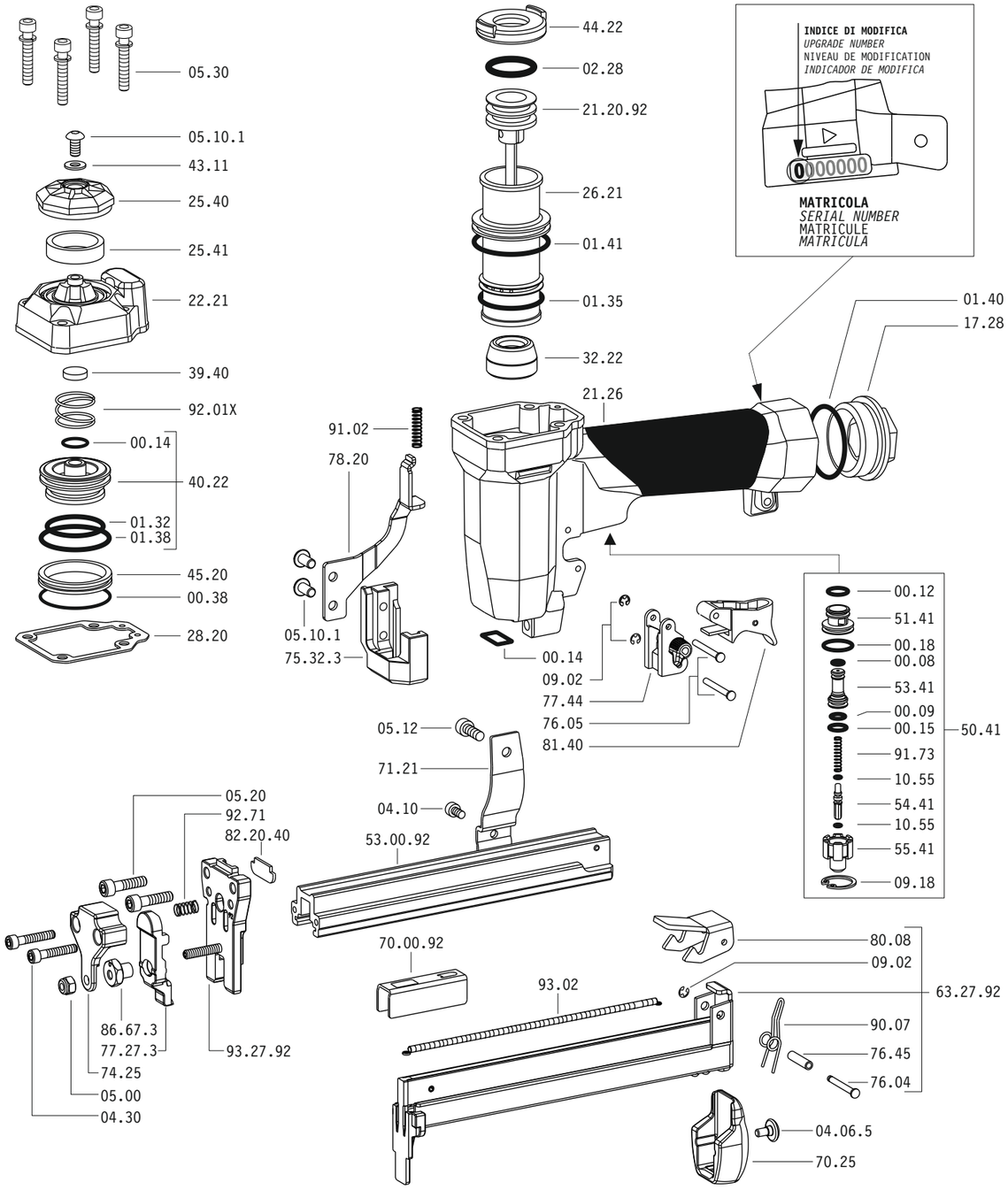

Dotazioni - Equipment - Ausrüstung - Équipements - Equipamiento - Παρεχομενα
Equipamento - Uitrusting - Udstyr

92.25 OC

cod. 1227270

Parti di ricambio - Spare parts - Ersatzteile - Pièces de rechange - Piezas de repuesto
Ανταλλακτικα - Partes sobresselentes - Tabel te raadplegen - Reservedele

Cod.	Descrizione	*Description*
00.08	O-Ring	*O-Ring*
00.09	O-Ring	*O-Ring*
00.12	O-Ring	*O-Ring*
00.14	O-Ring	*O-Ring*
00.15	O-Ring	*O-Ring*
00.18	O-Ring	*O-Ring*
00.38	O-Ring	*O-Ring*
01.32	O-Ring	*O-Ring*
01.35	O-Ring	*O-Ring*
01.38	O-Ring	*O-Ring*
01.40	O-Ring	*O-Ring*
01.41	O-Ring	*O-Ring*
02.28	O-Ring	*O-Ring*
04.06.5	Vite	*Screw*
04.10	Vite	*Screw*
04.20	Vite	*Screw*
05.00	Dado	*Nut*
05.10.1	Vite	*Screw*
05.12	Vite	*Screw*
05.20	Vite	*Screw*
05.30	Vite	*Screw*
07.30	Chiave esagonale	*Hex. bar wrench*
07.40	Chiave esagonale	*Hex. bar wrench*
09.02	Anello elastico	*Elastic ring*
09.18	Anello elastico	*Elastic ring*
10.55	O-Ring	*O-Ring*
17.28	Tappo	*Inlet cap*
21.26	Corpo	*Body*
22.21	Testa	*Head*
25.40	Deflettore	*Exhaust deflector*
25.41	Silenziatore	*Silencer*
26.21	Cilindro	*Cylinder*
28.20	Guarnizione testa	*Head gasket*
32.22	Ammortizzatore	*Bumper*
39.40	Guarnizione scarico	*Exhaust seal*
40.22	Valvola completa	*Valve ass'y*
43.09	Rondella	*Washer*
43.11	Rondella	*Washer*
44.22	Guarnizione	*Gasket*
45.20	Anello valvola	*Ring*
50.41	Pulsante completo	*Trigger valve ass'y*
51.41	Boccola pulsante	*Trigger valve housing*
53.41	Pistone servovalvola	*Valve piston*
54.41	Pulsante	*Trigger valve*
55.41	Raccordo pulsante	*Bush*
70.25	Protezione	*Guard*
71.21	Reggicaricatore	*Support*
74.25	Staffa	*Support*
75.32.3	Sicura	*Safety*
76.04	Perno	*Pin*
76.05	Perno	*Pin*
76.45	Perno molla	*Pin*
77.27.3	Divaricatore	*Diverter*
77.44	Guida sicura	*Safety guide*
78.20	Staffa sicura	*Safety rod*
80.08	Grilletto chiusura	*Trigger*
81.40	Grilletto comando	*Trigger*
86.67.3	Eccentrico	*Eccentric*
90.07	Molla	*Spring*
91.02	Molla	*Spring*
91.73	Molla	*Spring*
92.71	Molla	*Spring*
92.01X	Molla	*Spring*
93.02	Molla	*Spring*
21.20.92	Battente	*Driver*
53.00.92	Caricatore	*Magazine*
63.27.92	Carrello	*Slider*
70.00.92	Spingipunto	*Pusher*
82.20.40	Controtestina	*Nose*
93.27.92	Testina	*Nose plate*
D01	Boccetta olio	*Oiler*

Guarnizioni - O-Rings - Dichtungen - Joints - Kit O-Rings - Λαστιχακια - Kit O-Rings - O-ringen - Pakninger

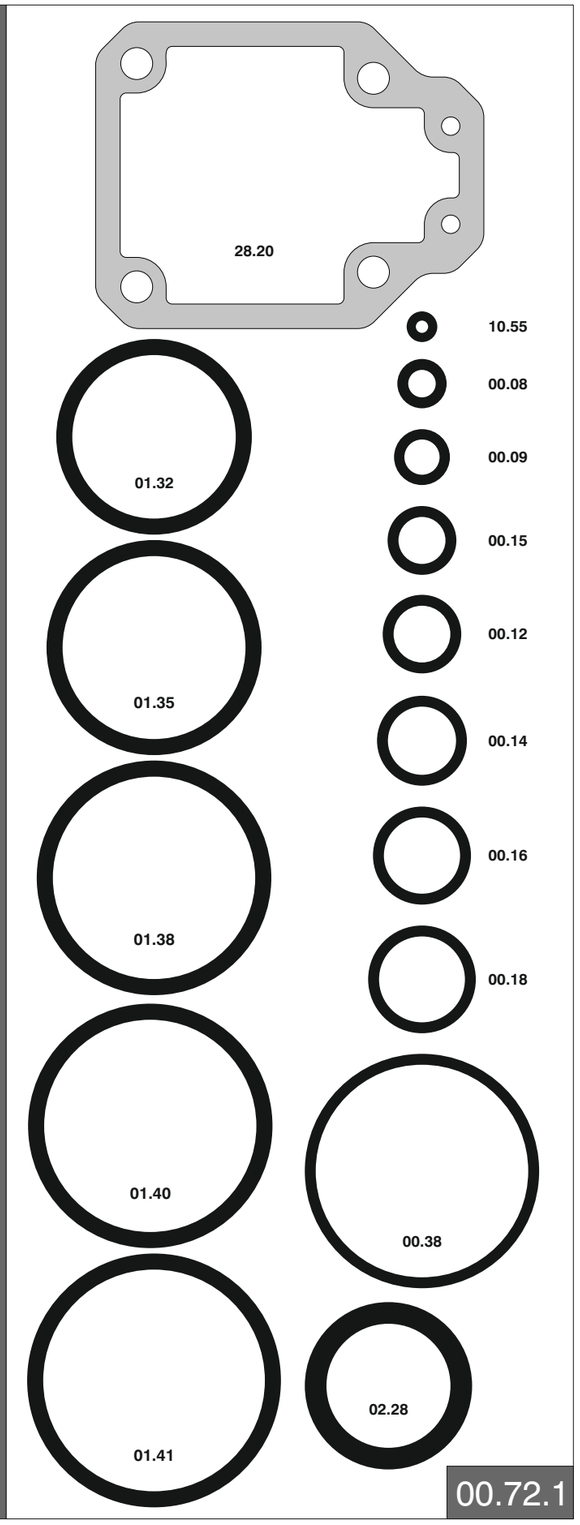

1227270_9225OC_2 300514 IV

92.25 OC **cod. 1227270** **Indice di modifica / Upgrade number** **2** 2301186